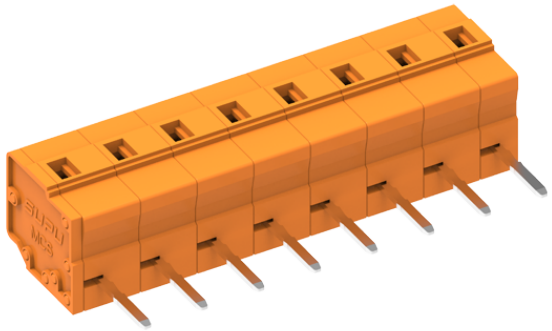

类别: 固定式端子

产品名称:478471

产品描述: 间距：7.62mm 额定电压：500V
额定电流：16A 连接方式：回拉式弹簧接线
颜色：可定制

产品尺寸图

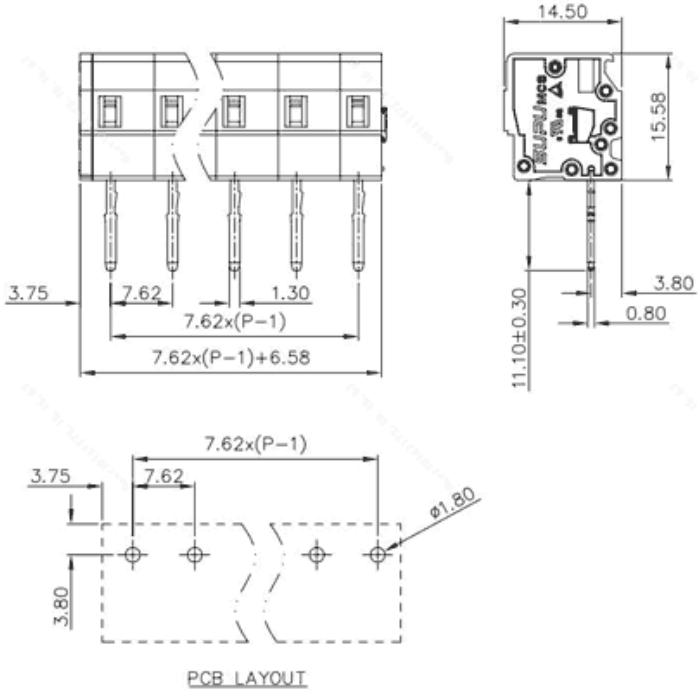

参数

产品型号	478471
产品间距	7.62
产品层数	单层
接线位数	11

接线方式	回拉式弹簧接线
防护等级	IP20
工作温度	-40~+105°C
绝缘材料	PA66
绝缘材料组别	I
导电体材料	Copper alloy
导电体表面镀层	Sn,Plated
颜色	绿/黑/蓝/灰/橙/红

技术数据

额定电流（IEC）	16A
额定电压（IEC）	500V
过压类别	III/III/ II
污染等级	3 2 2
额定冲击电压	6.0KV 6.0KV 6.0KV
额定电流（UL)	15A - 10A
额定电压(UL)	300V - 300V
硬导线截面积	0.2-2.5mm²
柔性导线截面积	0.2-2.5mm²
柔性导线截面积，带绝缘管套	0.2-2.5mm²
锁线螺钉规格	-
锁线螺钉扭矩	-
固定螺钉规格	-
剥线长度	8-9mm

订货号 478471

宁波速普电子有限公司

Address: No. 150, Xinxing 4th Road, High-tech Industrial Development Zone, Cixi City, Zhejiang Province, China

地址：浙江省慈溪市高新技术产业开发区新兴四路150号

Zip code: 315303

邮编：315303

Switchboard: +86 574-63288158

总机：+86 574-63288158

Fax: +86 574-63288170

传真：+86 574-63288170

E-mail：supucontact@supu.cn

E-mail：supucontact@supu.cn

Service Hotline: 400-626-6336

服务热线：400-626-6336

官方微信

数据修改权利归速普所有。