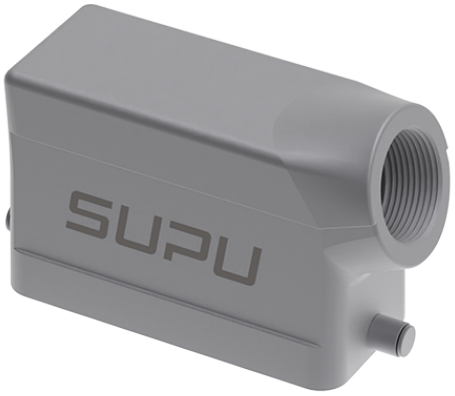


类别: 重载连接器外壳

# 产品名称:S16B-SE-2B-PG21

产品描述: S16B侧出线双耳上壳-PG21

## 产品尺寸图

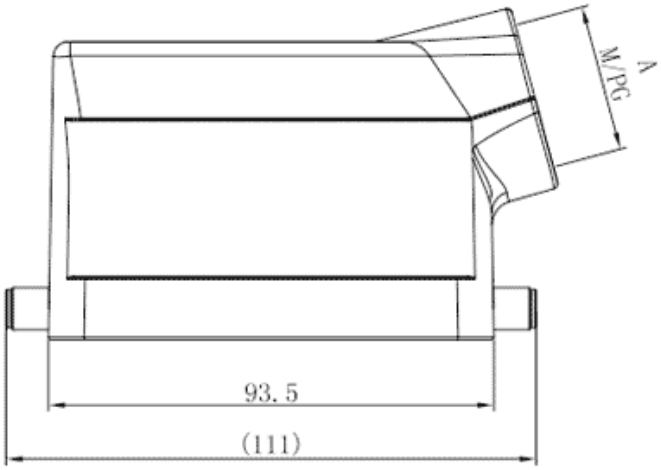


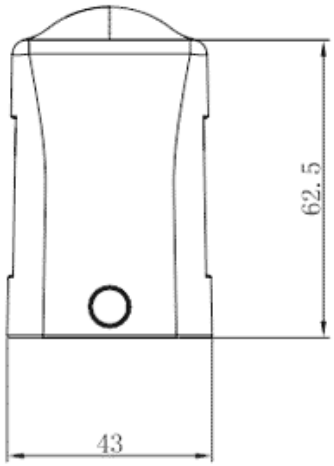


## 参数

| | |
|---|---|
| 产品型号 | S16B-SE-2B-PG21 |
| 防护等级 | IP65 |
| 工作温度 | -40°C～+125°C |
| 接口螺纹规格 | PG21 |

| | |
|---|---|
| 类别 | 外壳 |
| 机械寿命 | ≥500 |

## 技术数据

| | |
|---|---|
| 密封材料 | NBR |
| 外壳材料 | 压铸铝 |

## 商业数据

| | |
|---|---|
| 订货号 | S16B-SE-2B-PG21 |
| 包装单位 | PCS |
| 最小订货量 | 1 |


宁波速普电子有限公司

Address: No. 150, Xinxing 4th Road, High-tech Industrial Development Zone, Cixi City, Zhejiang Province, China

地址：浙江省慈溪市高新技术产业开发区新兴四路150号

Zip code: 315303

邮编：315303

Switchboard: +86 574-63288158

总机：+86 574-63288158

Fax: +86 574-63288170

传真：+86 574-63288170

E-mail：supucontact@supu.cn

E-mail：supucontact@supu.cn

Service Hotline: 400-626-6336

服务热线：400-626-6336

官方微信



数据修改权利归速普所有。