类别: PCB接线端子

产品名称:TC1.5-3-GY

产品描述: 直插式导轨端子块， 连接方式: 直插式连接， 额定电压: 500 V， 额定电流: 17.5 A， 连接数量: 2， 位数: 1， 接线容量: 0.14 mm^2 - 1.5 mm^2， AWG: 26 - 14，宽度：3.5 毫米，颜色：灰色，安装方式：NS35/7.5、NS35/15

产品尺寸图

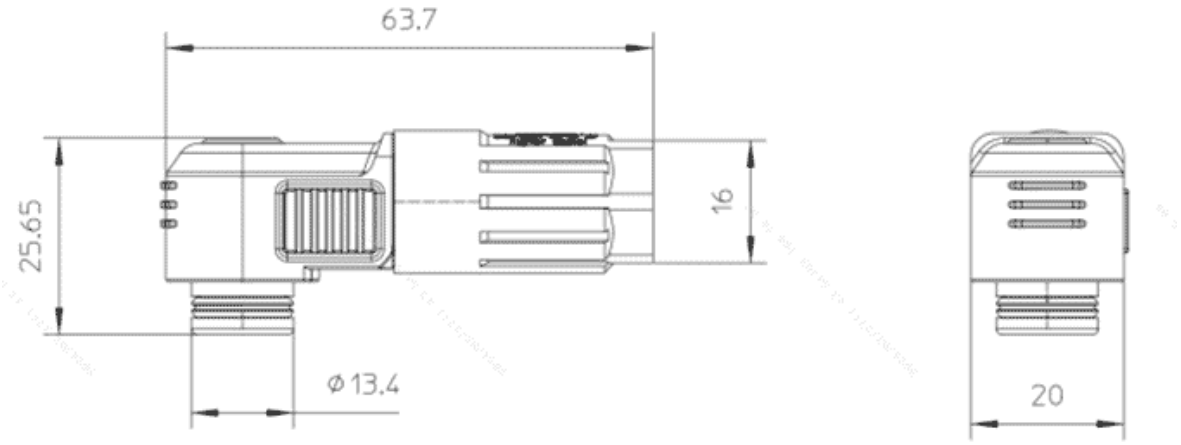

参数

产品型号	TC1.5-3-GY
宽度	4.2mm
产品间距	3.5
产品层数	1

接线位数	2
接线方式	直插弹簧接线
防护等级	IP20
工作温度	-40~+105
绝缘材料	PA66
绝缘材料组别	4
导电体材料	Copper alloy
导电体表面镀层	Sn,Plated

技术数据

额定电流（IEC）	8
额定电压（IEC）	500V
过压类别	III
污染等级	3
额定冲击电压	6KV
硬导线截面积	0.2-1.5mm^2
柔性导线截面积	0.2-1.5mm^2
柔性导线截面积，带绝缘管套	0.2-1.5mm^2
剥线长度	8-10mm

商业数据

订货号	3040054
包装单位	600
最小订货量	1200

单件重量（含包装）	10g
单件重量（不含包装）	9.89g

宁波速普电子有限公司

Address: No. 150, Xinxing 4th Road, High-tech Industrial Development Zone, Cixi City, Zhejiang Province, China

地址：浙江省慈溪市高新技术产业开发区新兴四路150号

Zip code: 315303

邮编：315303

Switchboard: +86 574-63288158

总机：+86 574-63288158

Fax: +86 574-63288170

传真：+86 574-63288170

E-mail：supucontact@supu.cn

E-mail：supucontact@supu.cn

Service Hotline: 400-626-6336

服务热线：400-626-6336

官方微信

数据修改权利归速普所有。