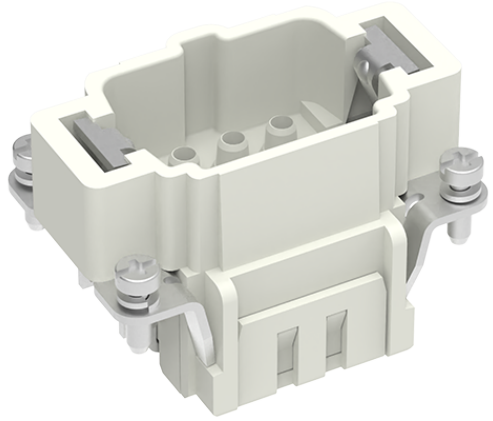

类别: 重载连接器插芯

产品名称:SE-006-MC

产品描述: SE系列6位接地公插芯-冷压接线

产品尺寸图

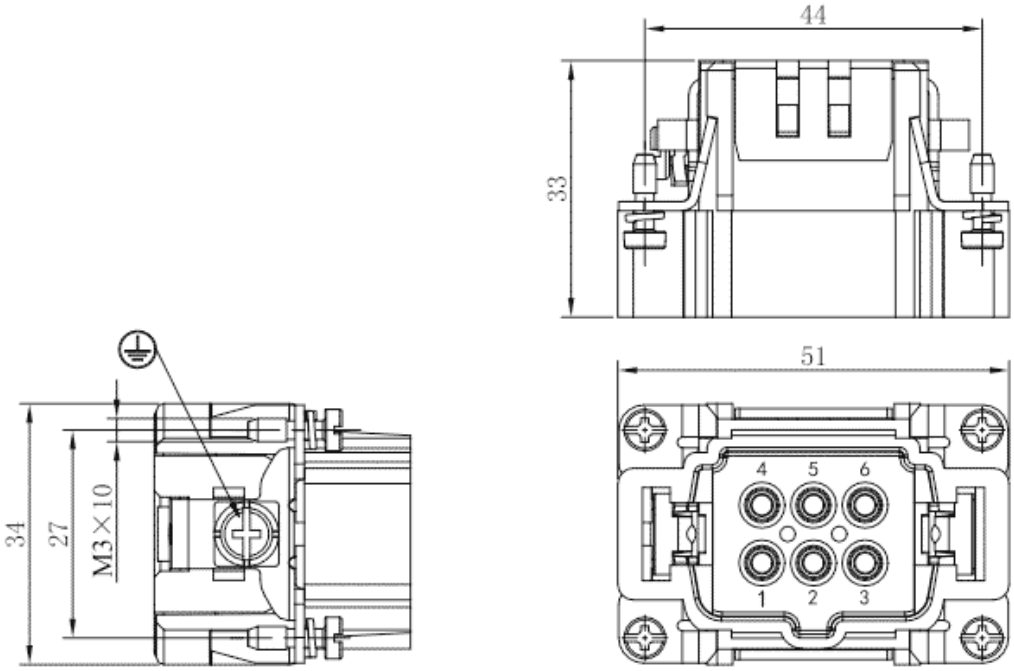

参数

产品型号	SE-006-MC
接线位数	6
接线方式	冷压接线
工作温度	-40°C～+125°C

颜色	灰色
芯数	6
类别	公插芯
产品类型	SE标准型公端
连接方式	冷压接线
机械寿命	≥500

技术数据

额定电流（IEC）	16A
额定电压（IEC）	500V
污染等级	3
插针/表面材料	铜合金/镀金、镀银
插芯材料	PC
密封材料	NBR
绝缘电阻	≥1010Ω
接触电阻	≤1mΩ
导线规格	0.14-4mm²/26-12 AWG
额定脉冲电压	6KV

商业数据

订货号	SE-006-MC
包装单位	PCS
最小订货量	1

宁波速普电子有限公司

Address: No. 150, Xinxing 4th Road, High-tech Industrial Development Zone, Cixi City, Zhejiang Province, China

地址：浙江省慈溪市高新技术产业开发区新兴四路150号

Zip code: 315303

邮编：315303

Switchboard: +86 574-63288158

总机：+86 574-63288158

Fax: +86 574-63288170

传真：+86 574-63288170

E-mail：supucontact@supu.cn

E-mail：supucontact@supu.cn

Service Hotline: 400-626-6336

服务热线：400-626-6336

官方微信

文件日期：2025-11-14 21:11

数据修改权利归速普所有。