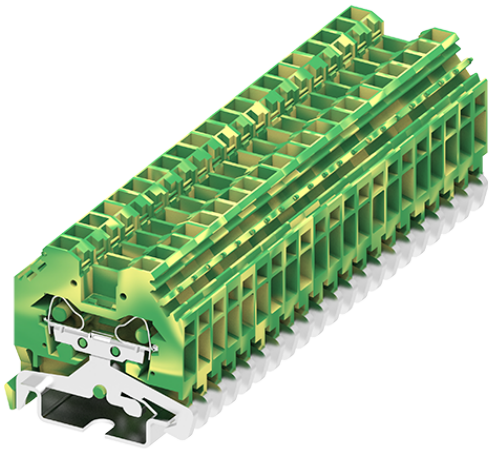

类别: 回拉式弹簧接线

产品名称:204907

产品描述:

接线方式:回拉式弹簧接线,IEC额定电压:800V,接线位数:2,产

12AWG

产品尺寸图

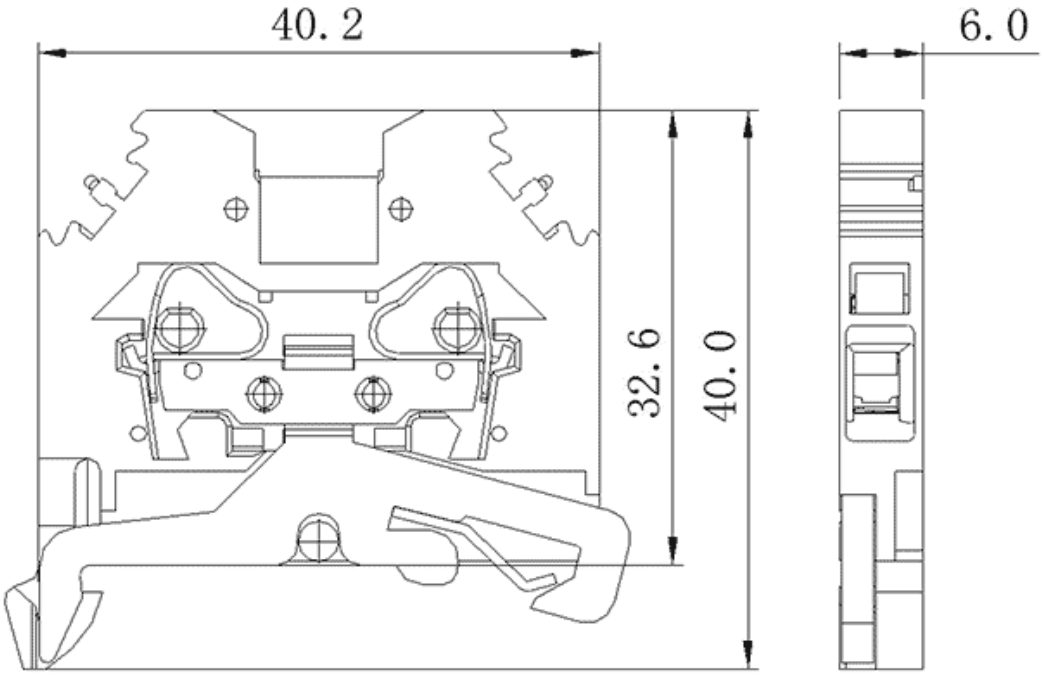

参数

产品型号	204907
宽度	6mm
产品层数	1
接线位数	2

接线方式	回拉式弹簧接线
防护等级	IP20
绝缘材料	PA66
绝缘材料组别	I
导电体材料	Copper alloy
导电体表面镀层	Sn,Plated
环境温度（运行）	-40°C～105°C
环境温度（组装）	-5°C～70°C
环境温度（存放/运输）	-25°C～60°C
允许湿度（存放/运输）	30%～70%

商业数据

订货号	204907

宁波速普电子有限公司

Address: No. 150, Xinxing 4th Road, High-tech Industrial Development Zone, Cixi City, Zhejiang Province, China

地址：浙江省慈溪市高新技术产业开发区新兴四路150号

Zip code: 315303

邮编：315303

Switchboard: +86 574-63288158

总机：+86 574-63288158

Fax: +86 574-63288170

传真：+86 574-63288170

E-mail：supucontact@supu.cn

E-mail：supucontact@supu.cn

Service Hotline: 400-626-6336

服务热线：400-626-6336

官方微信

数据修改权利归速普所有。