类别: 分线端子

产品名称:SPDB35-16/6×16-XX-0001

产品描述:

接线方式:螺钉接线,IEC额定电流:125A,IEC额定电压:690V,接

产品尺寸图

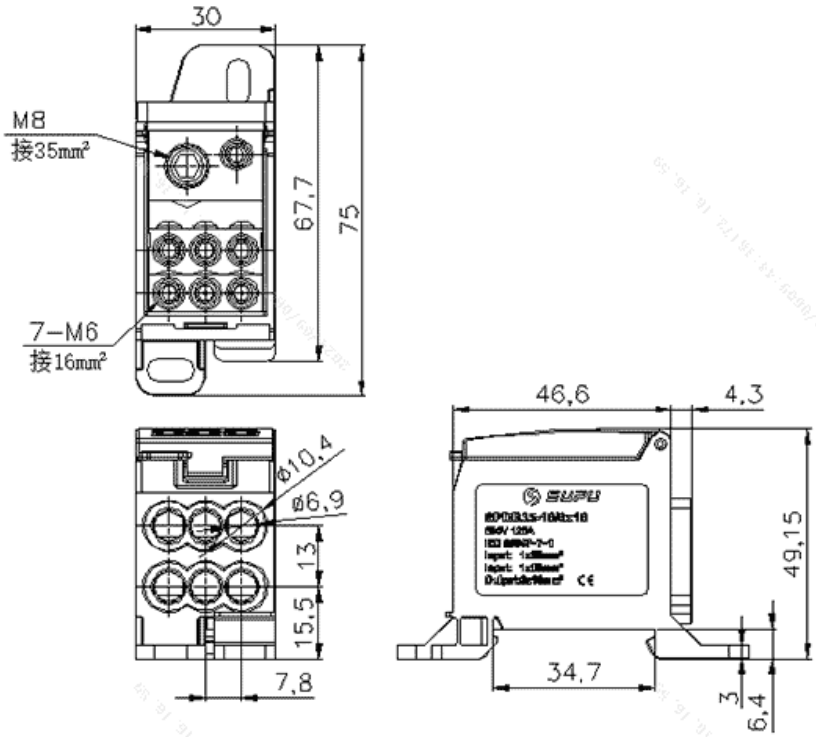

参数

产品型号	SPDB35-16/6x16-XX-0001
宽度	30mm
接线位数	8
接线方式	螺钉接线

防护等级	IP20
绝缘材料	PA66
绝缘材料组别	I
导电体材料	Copper alloy
导电体表面镀层	Sn,Plated
环境温度（运行）	-40°C～105°C
环境温度（组装）	-5°C～70°C
环境温度（存放/运输）	-25°C～60°C
允许湿度（存放/运输）	30%～70%

技术数据

额定电流（IEC）	125A
额定电压（IEC）	690V
污染等级	3
额定冲击电压	2.5KV
锁线螺钉规格	M6/M8
锁线螺钉扭矩	3N·m/5N·m
剥线长度	9-12mm/10-12mm/14-15mm
导线截面积（AWG）	2.5-16mm^2/6-16mm^2/10-35mm^2
短路电流（峰值）	30
短路电流＞1S	4.2
额定脉冲电压	insert-material

商业数据

宁波速普电子有限公司

Address: No. 150, Xinxing 4th Road, High-tech Industrial Development Zone, Cixi City, Zhejiang Province, China

地址：浙江省慈溪市高新技术产业开发区新兴四路150号

Zip code: 315303

邮编：315303

Switchboard: +86 574-63288158

总机：+86 574-63288158

Fax: +86 574-63288170

传真：+86 574-63288170

E-mail：supucontact@supu.cn

E-mail：supucontact@supu.cn

Service Hotline: 400-626-6336

服务热线：400-626-6336

官方微信

数据修改权利归速普所有。