类别: IP67连接器

产品名称:ESF-RS250A70BS2

产品描述: 适用于储能模块的连接器 ： 颜色: 黑色

导线横截面: 50 mm^2～70 mm^2 额定电压: 1500V DC

额定电流: 250A 连接方法: 螺钉 触点类型: 针脚

产品尺寸图

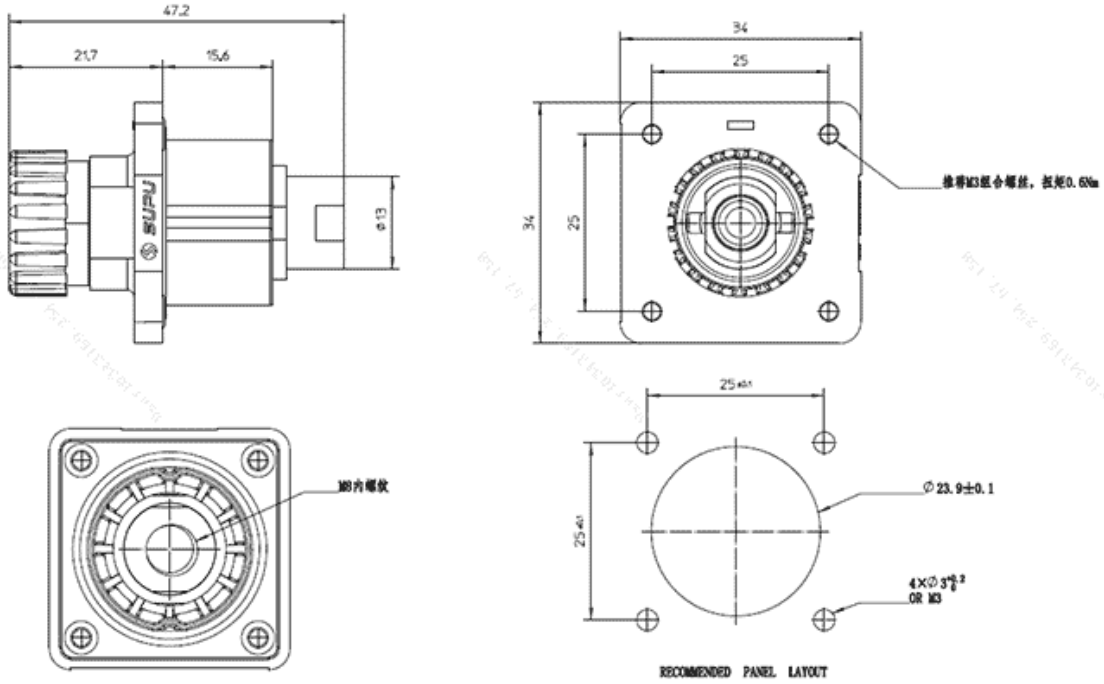

参数

产品型号	ESF-RS250A70BS2
接线位数	1
接线方式	螺纹
防护等级	IP 67

工作温度	-40°C~+125°C
绝缘材料	PA
绝缘材料组别	III
导电体材料	Copper alloy
导电体表面镀层	Ag,Plated
插拔周期	100
插入力	≤75N
拔出力	≥10N

技术数据

额定电流（IEC）	250A
额定电压（IEC）	1500V DC
过压类别	III
污染等级	3
额定冲击电压	12.3KV
额定电流（UL）	250A
额定电压(UL)	1500V DC
剥线长度	/
额定线缆截面积（AWG）	2/0 AWG
电缆外径	/

商业数据

订货号	ESF-RS250A70BS2
包装单位	Pcs

最小订货量	1
单件重量（不含包装）	30g

宁波速普电子有限公司

Address: No. 150, Xinxing 4th Road, High-tech Industrial Development Zone, Cixi City, Zhejiang Province, China

地址：浙江省慈溪市高新技术产业开发区新兴四路150号

Zip code: 315303

邮编：315303

Switchboard: +86 574-63288158

总机：+86 574-63288158

Fax: +86 574-63288170

传真：+86 574-63288170

E-mail：supucontact@supu.cn

E-mail：supucontact@supu.cn

Service Hotline: 400-626-6336

服务热线：400-626-6336

官方微信

数据修改权利归速普所有。