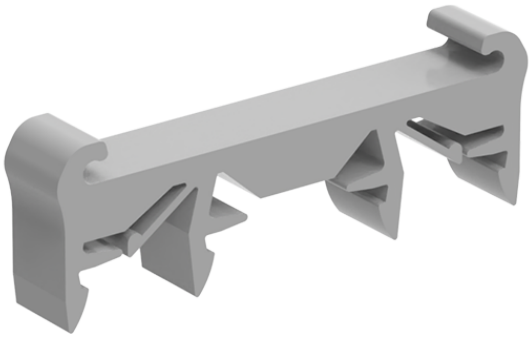

类别: 附件

# 产品名称:254611

产品描述:

导轨条安装适配器,灰色,适配NS35/7.5导轨,适用于SP254微

## 产品尺寸图

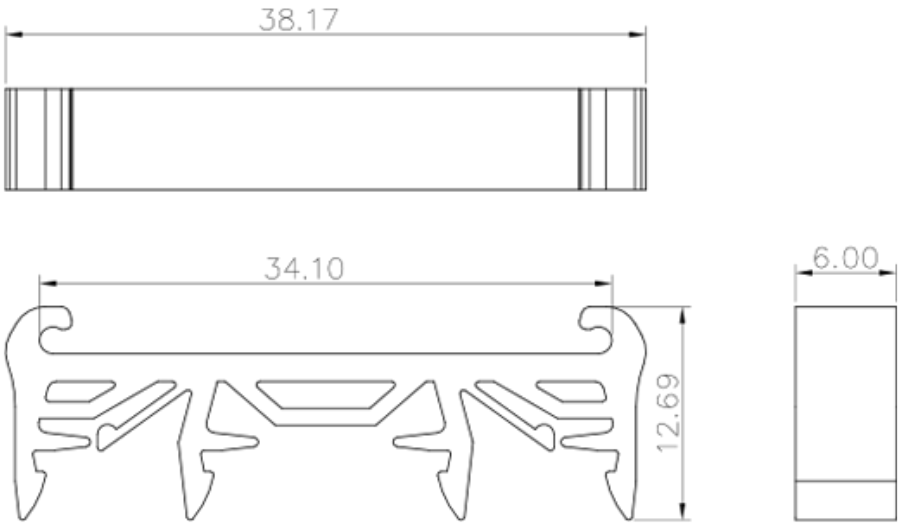


## 参数

| | |
|---|---|
| 产品型号 | 254611 |
| 产品间距 | 6mm |
| 绝缘材料 | PA66 |
| 绝缘材料组别 | I |

| | |
|---|---|
| 环境温度（运行） | -40°C～105°C |
| 环境温度（组装） | -5°C～70°C |
| 环境温度（存放/运输） | -25°C～60°C |
| 允许湿度（存放/运输） | 30%～70% |

## 商业数据

| | |
|---|---|
| 订货号 | 254611 |


## 宁波速普电子有限公司

Address: No. 150, Xinxing 4th Road, High-tech Industrial Development Zone, Cixi City, Zhejiang Province, China

地址：浙江省慈溪市高新技术产业开发区新兴四路150号

Zip code: 315303

邮编：315303

Switchboard: +86 574-63288158

总机：+86 574-63288158

Fax: +86 574-63288170

传真：+86 574-63288170

E-mail：supucontact@supu.cn

E-mail：supucontact@supu.cn

Service Hotline: 400-626-6336

服务热线：400-626-6336


官方微信




数据修改权利归速普所有。