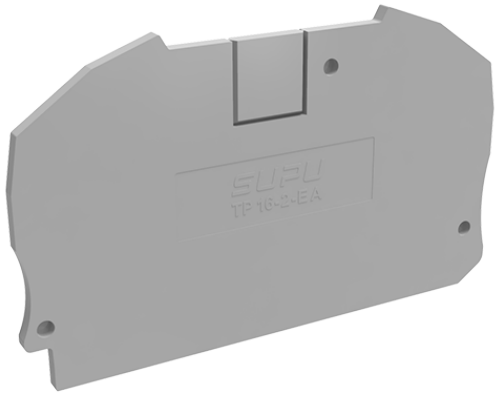

类别: 附件

产品名称:TP16-2-XX-EA

产品描述: TP16-2端板,2.2mm厚度， 颜色：灰色

产品尺寸图

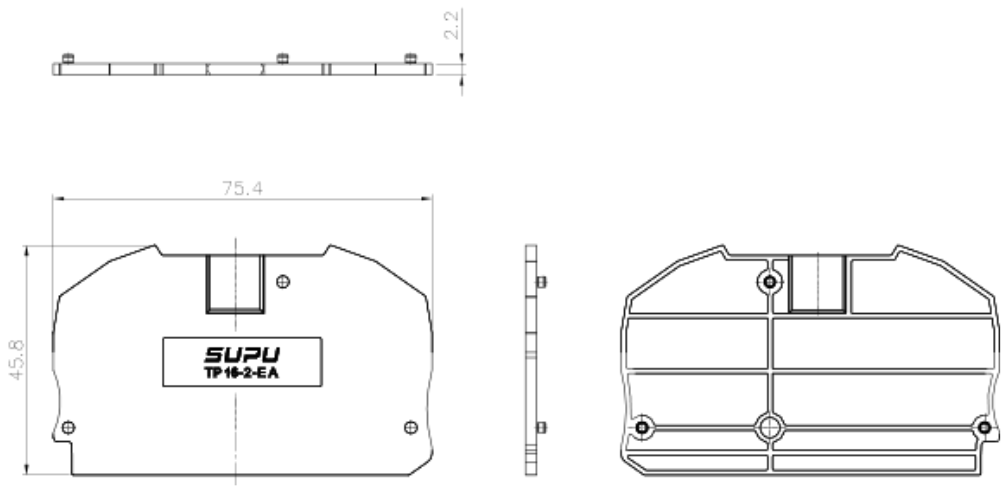

参数

产品型号	TP16-2-XX-EA
产品间距	/
绝缘材料	PA66
绝缘材料组别	I

环境温度（运行）	-40°C～105°C
环境温度（组装）	-5°C～70°C
环境温度（存放/运输）	-25°C～60°C
允许湿度（存放/运输）	30%～70%

商业数据

订货号	TP16-2-XX-EA

宁波速普电子有限公司

Address: No. 150, Xinxing 4th Road, High-tech Industrial Development Zone, Cixi City, Zhejiang Province, China

地址：浙江省慈溪市高新技术产业开发区新兴四路150号

Zip code: 315303

邮编：315303

Switchboard: +86 574-63288158

总机：+86 574-63288158

Fax: +86 574-63288170

传真：+86 574-63288170

E-mail：supucontact@supu.cn

E-mail：supucontact@supu.cn

Service Hotline: 400-626-6336

服务热线：400-626-6336

官方微信

数据修改权利归速普所有。