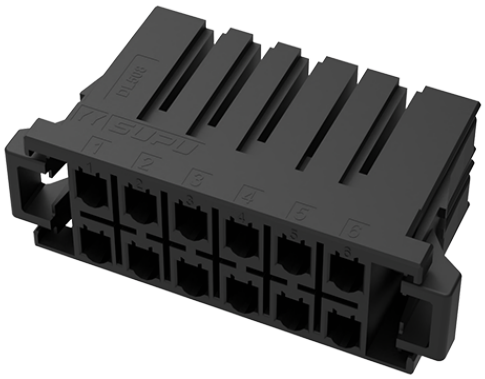

类别: 动态接插件

产品名称:DL508H2XXM-BK-YY10

产品描述: 间距：5.08mm 额定电压：600V 双层 CE

产品尺寸图

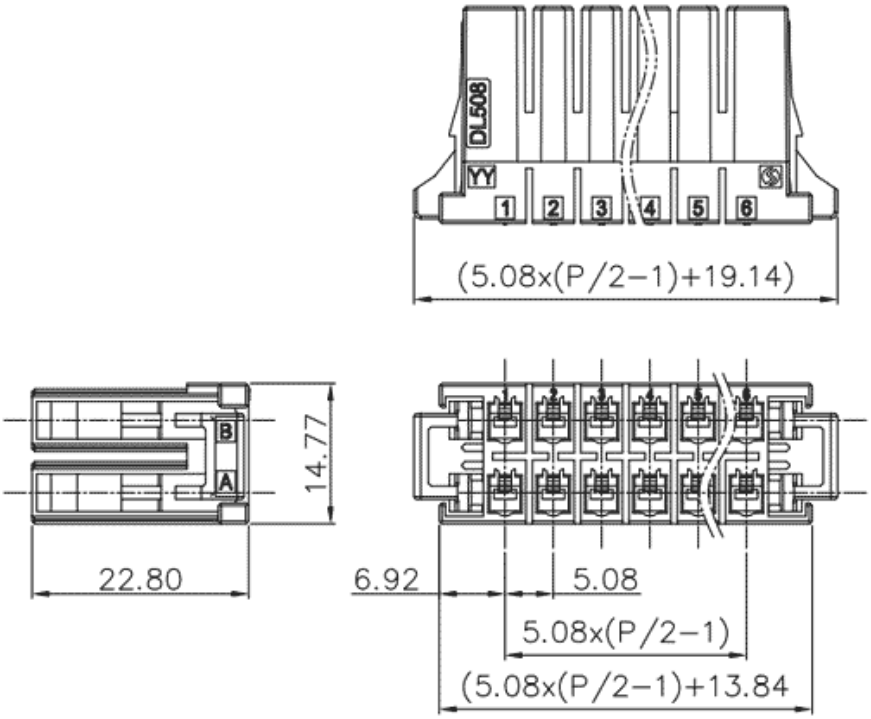

参数

产品型号	DL508H2XXM-BK-YY10
产品间距	5.08
产品层数	多层
接线位数	XX

接线方式	冷压接线
防护等级	IP20
工作温度	-40~+105°C
绝缘材料	PBT
绝缘材料组别	II
导电体材料	-
导电体表面镀层	-
颜色	黑色
产品类型	双排

技术数据

额定电流（IEC）	-
额定电压（IEC）	320V
过压类别	III/III/ II
污染等级	322
额定冲击电压	4KV4KV4KV
硬导线截面积	-
柔性导线截面积	-
柔性导线截面积，带绝缘管套	-
锁线螺钉规格	-
锁线螺钉扭矩	-
固定螺钉规格	-
固定螺钉扭矩	-
剥线长度	-

使用组别	-
额定接线容量	-

商业数据

订货号	DL508H2XXM-BK-YY10

宁波速普电子有限公司

Address: No. 150, Xinxing 4th Road, High-tech Industrial Development Zone, Cixi City, Zhejiang Province, China

地址：浙江省慈溪市高新技术产业开发区新兴四路150号

Zip code: 315303

邮编：315303

Switchboard: +86 574-63288158

总机：+86 574-63288158

Fax: +86 574-63288170

传真：+86 574-63288170

E-mail：supucontact@supu.cn

E-mail：supucontact@supu.cn

Service Hotline: 400-626-6336

服务热线：400-626-6336

官方微信

数据修改权利归速普所有。